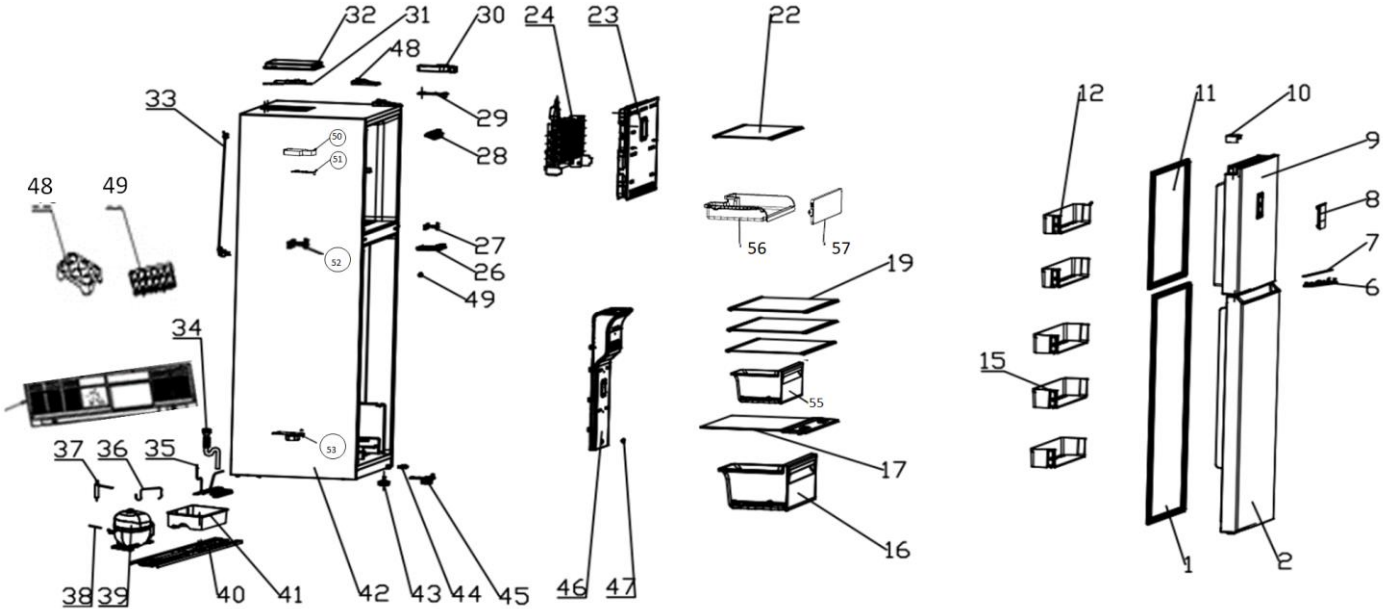
32
31
30
24
23
22
48
33
29
28
50
51
48
49
52
27
26
49
56
57
19
34
55
15
37
36
35
53
17
16
38
39
40
41
42
43
44
45
46
47
12
11
10
9
8
7
6
1
2